ISO 9001
EINGETRAGENE FIRMA

hs Umformtechnik

... per un flusso scorrevole del materiale

- Curve in acciaio inox
- Curve HVA NIRO®
- Manicotti
- Tubi in acciaio inox
- Diramazioni
- Riduttori
- Curve in vetro
- Centraline di smistamento
- Lance di aspirazione

Subito disponibili a magazzino

20 anni hs Umformtechnik

Settembre 2017

La nostra sede

Grazie al nostro fornitissimo magazzino, siamo in grado di consegnare in tempi brevi curve in acciaio inox, manicotti, elementi di diramazione, riduttori **e tubi** in tutte le dimensioni e i diametri standard.

Anche in caso di forniture su misura, la nostra flessibilità e la nostra rapidità sono garanzia del vostro successo. Potrete ottimizzare i tempi di consegna e semplificare il lavoro del vostro ufficio acquisti.

Con la nostra pluriennale esperienza e conoscenza del mercato nel settore degli impianti di trasporto pneumatico, siamo a vostra disposizione per qualsiasi richiesta e informazione.

Tel. +49 (0) 93 46 / 92 99-0

Una squadra vincente

Produciamo e stocchiamo i nostri prodotti su una superficie di 5.000 mq. Disponiamo di un parco macchine moderno e altamente performante. Grazie al nostro team, composto da circa 50 collaboratori competenti e motivati, produciamo ai più elevati livelli di qualità.

Uno standard regolarmente verificato e certificato secondo la norma DIN ISO 9001.

Siamo specialisti nella produzione di

- **curve in acciaio inox**
- **curve HVA NIRO®**
- **manicotti**
- **tubi in acciaio inox**
- **diramazioni**
- **giunti per tubi**
- **riduttori**
- **centraline di smistamento**

Curve in acciaio inox
per impianti di trasporto pneumatico

HS Umformtechnik è il vostro partner di fiducia nella produzione di curve a parete sottile e ampio raggio di curvatura, impiegate principalmente in impianti di trasporto pneumatico. I nostri prodotti vengono curvati a freddo e senza pieghe con le più moderne macchine curvatubi con anima CNC. Su richiesta possiamo realizzare curve a S secondo le vostre specifiche indicazioni. Oltre al nostro assortimento standard di prodotti in acciaio inox a magazzino, forniamo anche prodotti in alluminio.

- con estensione entrambi i lati
- ovalità estremamente ridotta
- superficie esteticamente piacevole
- senza dilatazione nel punto iniziale
- privi di graffi e scanalature
- bordi di taglio sbavati
- diametro esterno da 38,0 a 206,0 mm
- raggio: **500, 800, 1.000,** 1.200, 1500 mm
- spessore parete: 1,5 mm / 2,0 mm e più spesso

Disponibili su richiesta anche in acciaio AISI 316L / 316Ti (1.4404 /1.4571) o altri materiali

Per i condotti d'aria pura, le curve a piccolo raggio sono l'alternativa ideale alle curve DIMA 3 (r=1,5 D) con tronchetti saldati.

Catalogo a magazzino

per le nostre piegatrici CNC

Curve in acciaio inox – subito a magazzino, n. 304

Disponibili su richiesta anche in acciaio AISI 316L / 316Ti o altri materiali

Diametro in mm	Raggio in mm											
	75	100	115	150	180	250	300	500	800	1000	1200	1500
38,0 x 1,5	70					●	●	●	●	●		
40,0 x 1,5	●	●				●		●	●	●		
45,0 x 1,5	●	●					●	●				
48,3 x 2,0		96		●			●	●				
50,0 x 1,5	●	●		●	●	●	●	●	●	●		
50,0 x 2,0	●	●		●		●	●	●	●	●		
50,8 x 1,5								●	●			
54,0 x 2,0	●			●		●		●	●	●		
60,3 x 1,5		●	●		●	●	●	●	●	●		
60,3 x 2,0		●	●		●	●	●	●	●	●		
63,5 x 2,0					160			●	●	●		
65,0 x 1,5			●			●	●	●	●	●		
65,0 x 2,0			●			●	●	●	●	●		
70,0 x 2,0		95		●		●		400 ●	●	●		
76,1 x 2,0					●	●	●	400 ●	●	●		
80,0 x 2,0				●		●		●	●	●	●	●
80,0 x 2,5				●		●		●	●	●	●	●
84,0 x 2,0				●		●		●	●	●		
85,0 x 2,0				●				●	●	●		
88,9 x 2,0				●		●		385 ●	●	●	●	
100,0 x 1,5				●				●	●	●	●	●
101,6 x 2,0				●				●	●	●	●	
104,0 x 2,0				●				●	●	●	●	●
108,0 x 2,0				●				●	●	●	●	
110,0 x 2,0									●	●	●	
114,3 x 2,0				●				●	●	●	●	
125,0 x 2,0								●	●	●		
128,0 x 1,5								●	●			
129,0 x 2,0								●	●	●	●	●
133,0 x 3,0								●	●	●		●
139,7 x 2,0								●	●	●	●	●
154,0 x 2,0								●	●	●	●	●
156,0 x 3,0								●	●	●		●
159,0 x 2,0								●	●	●	●	●
168,3 x 2,0								●	●	●	●	●
204,0 x 2,0									●	●	●	●
206,0 x 3,0										●	●	●

- Realizzate in materiale n. AISI 304 / 304 L
- Angolo di curvatura: stock 90 ° e 45 °
- Cordone di saldatura raschiato o levigato conformi alla normativa DIN 11 850
- Libres di pieghe e dilatazioni nel punto iniziale
- Prive di graffi e scanalature
- Superficie esteticamente piacevole
- Con estensione entrambi i lati

Manicotti
per un montaggio semplice e veloce

I nostri manicotti si distinguono per un ottimo rapporto qualità/ prezzo e sono particolarmente facili da montare.

per tubi di diametro da 60,3 a 206,0 mm

Giunzione

DVK 6

per tubi di diametro da 33,7 a 110,0 mm

impianti convogliatori ad aspirazione

- resistenti a pressione fino a 6 bar, al vuoto fino a 0,6 bar
- per temperature da -20 °C a +60 °C
- conformi alle normative in materia di sicurezza alimentare
- tutti i diametri standard disponibili a magazzino

Subito disponibili **a magazzino**

Manicotto **DVK 6**
per impianti convogliatori ad aspirazione (versione leggera)

DVK 6

- tubi di diametro da 33,7 a 110,0 mm
- lunghezza da 100 a 150 mm o superiore
- resistente al vuoto fino a 0,6 bar, a pressione fino a max 6 bar
- versione standard: guarnizione in gomma naturale nera per temperature da -20 °C a + 60 °C
- in alternativa: guarnizione bianca in gomma EPDM per temperature da -30 °C a + 120 °C
- guarnizioni speciali su richiesta: in nitrile / silicone / viton
- su richiesta disponibile con finitura anodizzata e viti in acciaio inox

Manicotto a **chiusura rapida**

DVK-HD® alta pressione

Trasporto a pressione

- resistente a pressione fino a max 12 bar, al vuoto fino a max 0,8 bar
- per temperature da -20 °C a + 80 °C
- conformi alle normative in materia di sicurezza alimentare
- tutti i diametri standard disponibili a magazzino

rapida e sicura

- non richiede saldatura, per un montaggio sicuro e senza rischi
- con anello di messa a terra in acciaio inox
- rivestimento in alluminio AlMgSi 0,5 F22
- robuste ganasce in alluminio con doppio serraggio
- forma rotonda, per un montaggio molto facile

Manicotto in acciaio inox

per diametro esterno del tubo
D = da 70,0 a 206,0 mm

Per altre informazioni

Tel. +49 (0) 93 46 / 92 99-0

Manicotto **DVK-HD® alta pressione** per trasporto a pressione (versione pesante)

Brevettato
Ufficio Tedesco Brevetti Monaco
Brevetto n. 10 2008 031 485

DVK-HD® alta pressione

- per tubi con diametro esterno da 60,3 a 206,0 mm
- lunghezza 100, 150 o 200 mm o superiore
- resistente al colpo d'ariete fino a max 12 bar, al vuoto fino a 0,8 bar
- versione standard: con guarnizione bianca in nitrile per temperature da -20 °C a + 80 °C
- viti M12 con robuste barre filettate

Subito disponibili **a magazzino**

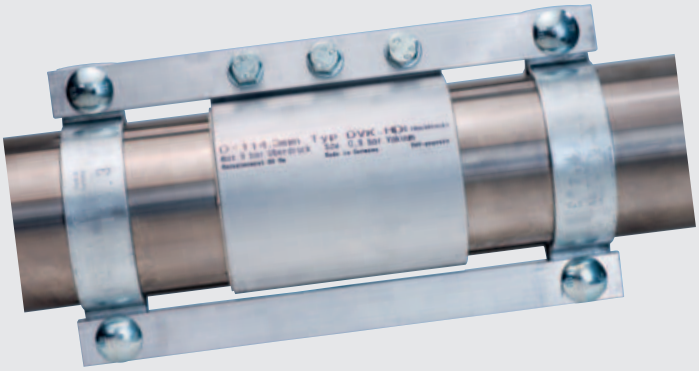

Manicotto con
dispositivo di scarico trazione

Impianto di taglio laser
per rispondere con precisione alle richieste del cliente

Con il nostro impianto di taglio laser, è possibile tagliare il tubo con qualsiasi profilo richiesto (D = 20,0 mm - 204,0 mm)

In questo modo possiamo produrre i vostri componenti, anche su misura, con costi contenuti ed elevata precisione dimensionale.

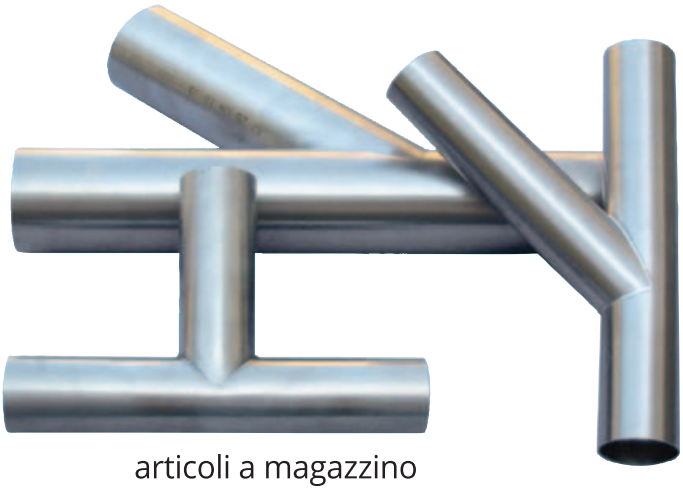

articoli a magazzino

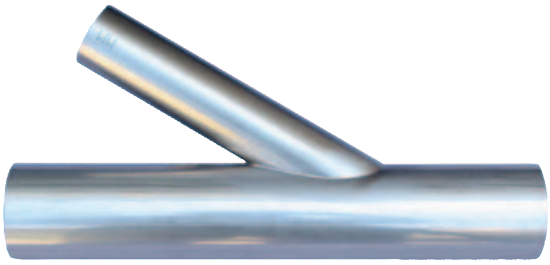

realizzazione su misura su disegno del cliente

acciaio inox materiale no. AISI 304 / 1.4301

alluminio AlMgSi 0,5 F22

Diramazioni Riduttori

diramazioni / raccordi a T in acciaio inox

- 30°, 45°, 90° Grad (standard)
- **materiale: acciaio n. AISI 304 / 1.4301** o alluminio
- diametro esterno: da 38,0 a 204,0 mm

È possibile fornire in tempi brevi componenti su misura

Riduttori in acciaio inox
diametro esterno: da 38,0 a 204,0 mm

Tubi di aspirazione Lance di aspirazione

- acciaio inox materiale no. AISI 304 / 1.4301 o alluminio AlMgSi 0,5 F22
- realizzabili secondo disegno, schizzo o campione fornito dal cliente
- realizzabili in diametri diversi
- componenti su misura forniti in tempi brevi
- disponibili a magazzino nei diametri standard del tubo 40,0 / 50,0 e 60,3 mm

Subito disponibili a magazzino

Curve altamente resistenti all'usura

Curve in vetro

Per il trasporto di materiali abrasivi o in caso di elevata portata, forniamo curve in vetro realizzate in borosilicato 3.3 e dotate di anello di messa a terra in rame.

Queste curve hanno una durata almeno 10 volte maggiore rispetto alle curve in acciaio inox.

Catalogo a magazzino curve in vetro 90° e 45°

per tubi inox Ø	diametro curva in vetro	raggio 250 mm	raggio 500 mm
40,0 mm	47,0 x 5,0	●	●
50,0 mm	56,0 x 5,0	●	●
60,3 mm	66,0 x 5,0	●	●

Subito disponibili a magazzino

Curve HVA NIRO®

Siamo in grado di fornire curve in acciaio inox altamente resistenti all'usura. Queste curve hanno una durata di 10-20 volte maggiore rispetto alle curve in acciaio inox standard. L'elevata protezione contro l'usura è necessaria, per esempio, in caso di trasporto di granuli di materia plastica rinforzata con fibre vetro o di materiali abrasivi analoghi.

Anche le centraline di smistamento complete (v. pag. 11) possono essere fornite in versione a elevata resistenza all'usura.

- diametro da 38,0 a139,7 mm
- spessore parete da 1,5 a 5,0 mm
- raggio: 250 / 500 / 800 / 1000 mm
- idonee al trattamento di prodotti altamente abrasivi
- facile montaggio
- non richiedono manicotti graduati né flange di collegamento

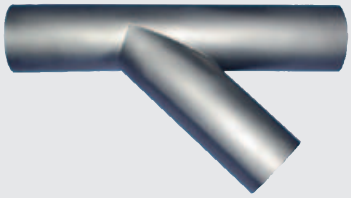

Possiamo consegnare anche diramazioni altamente resistenti all'usura in tutte le dimensioni, diametri e numero di gradi.

Centraline di smistamento

Forniamo in tempi rapidi centraline di smistamento e distributori realizzati secondo le vostre indicazioni. Mettiamo a vostra disposizione i disegni tecnici in CAD eseguiti per la realizzazione.

- le unità sono montate sul telaio e hanno derivazioni in acciaio inox (per es. 50,0 x 1,5 mm)
- i singoli elementi (curve, diramazioni, tubi) sono collegati da manicotti per vuoto DVK 6 perfettamente allineati e avvitati al telaio tramite fascette
- sui margini superiori sono fissati raccordi Camlok
- telaio in tubo d'acciaio inox a sezione quadrata 40 x 40 x 2,0 mm con collegamenti diagonali in acciaio satinato in grana 240

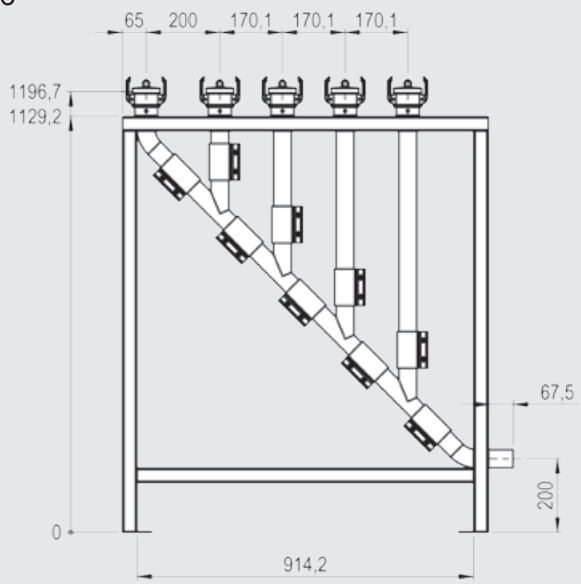

HS Umformtechnik GmbH

Gewerbegebiet Paimar-Nord
D-97947 Grünsfeld-Paimar

Telefono +49 (0) 93 46 / 92 99-0
Telefax +49 (0) 93 46 / 92 99-200

kontakt@hs-umformtechnik.de
www.hs-umformtechnik.de

Tragitto
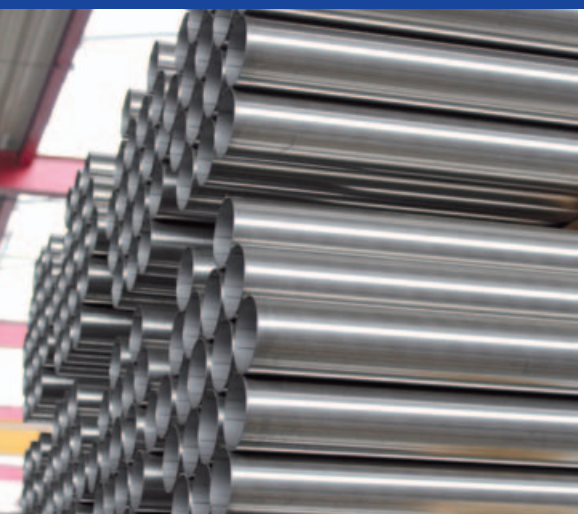
Tubi in acciaio inox DIN 11 850